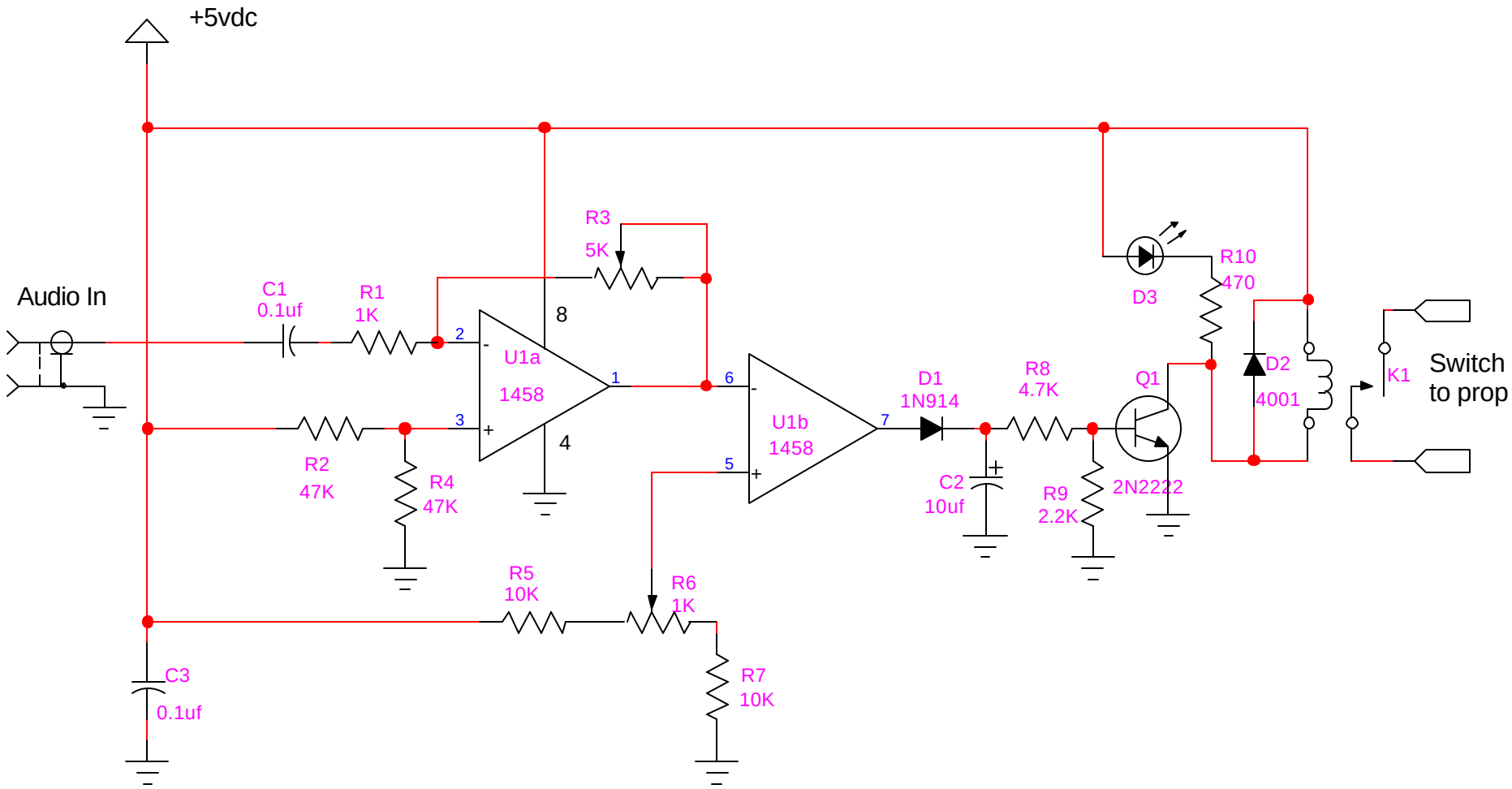
+5vdc
Audio In
C1
0.1uf
R1
1K
R2
47K
R4
47K
R3
5K
U1a
1458
8
4
2
3
1
U1b
1458
6
5
7
R5
10K
R6
1K
R7
10K
C3
0.1uf
D1
1N914
C2
10uf
R8
4.7K
R9
2.2K
Q1
2N2222
D3
R10
470
D2
4001
K1
Switch
to prop